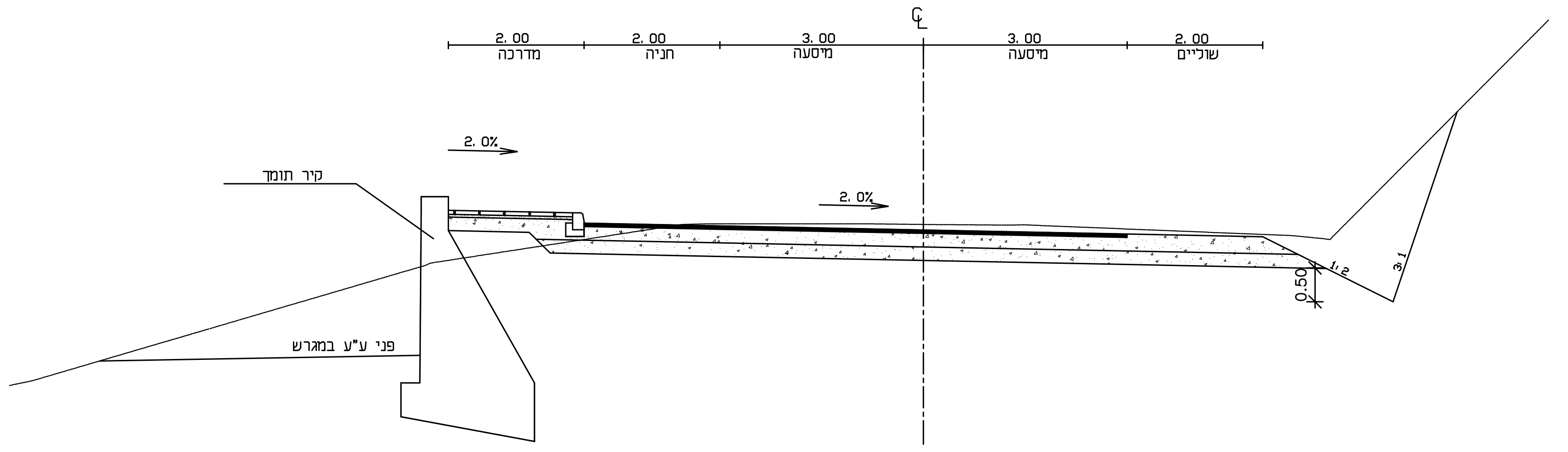
2.00 מדרכה
2.00 חניה
3.00 מיסעה
3.00 מיסעה
2.00 שוליים
2.0%
2.0%
קיר תומך
פני ע"ע במגרש
0.50
1:2
3:1

חתך טיפוסי כביש מסי 1

קנ"מ 1:50

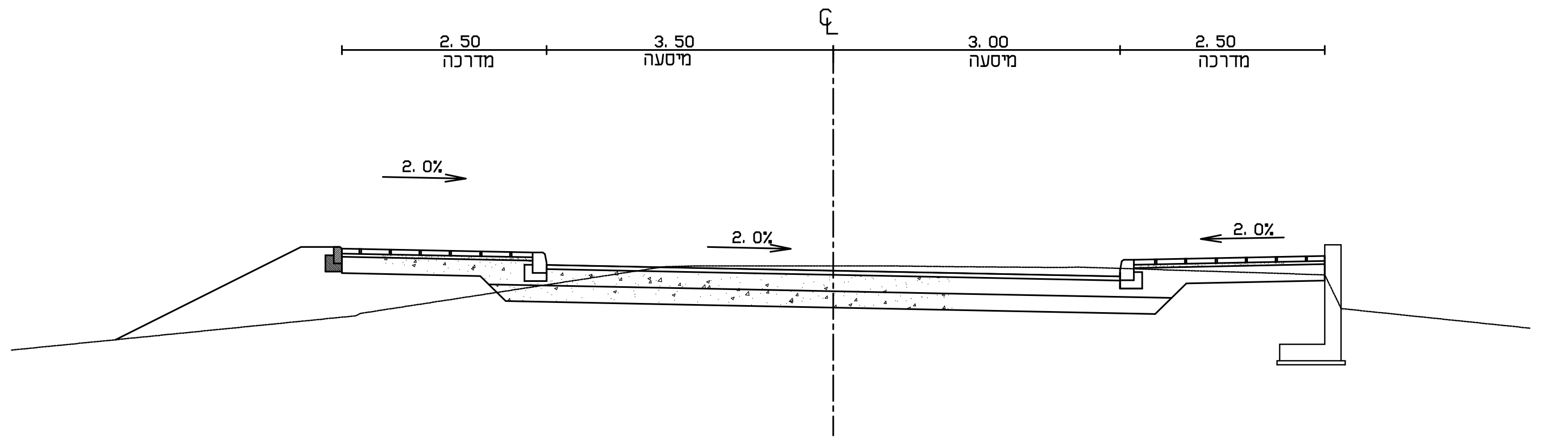
2.50 מדרכה
3.50 מיסעה
3.00 מיסעה
2.50 מדרכה
2.0%
2.0%
2.0%

חתך טיפוסי כביש מסי 2

קנ"מ 1:50

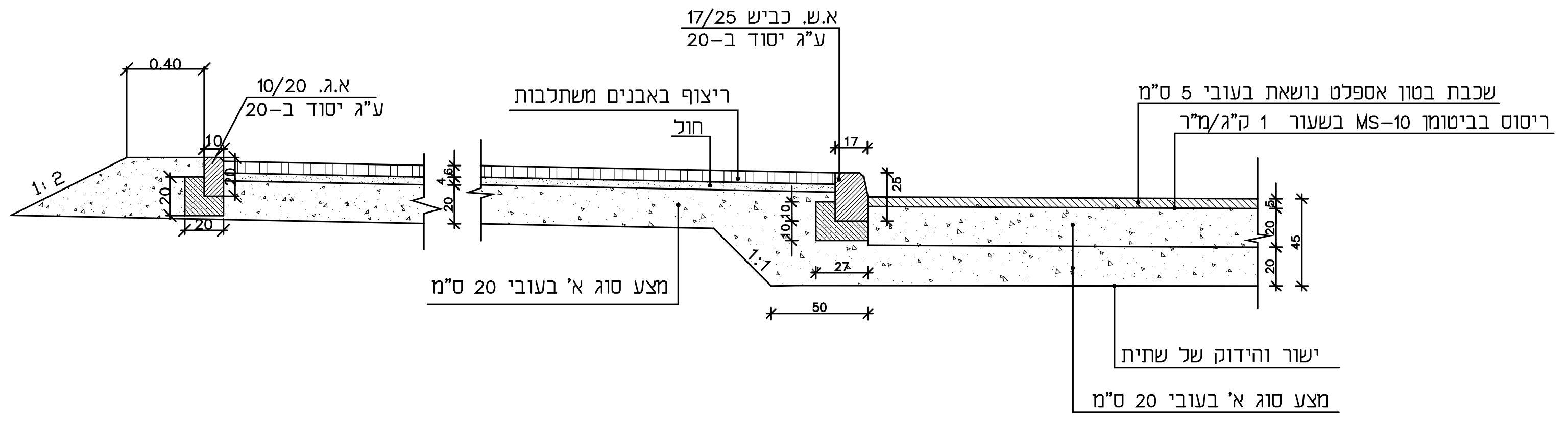
0.40
א.ג. 10/20
ע"ג יסוד ב-20
ריצוף באבנים משתלבות
חול
א.ש. כביש 17/25
ע"ג יסוד ב-20
שכבת בטון אספלט נושאת בעובי 5 ס"מ
ריסוס בביטומן MS-10 בשעור 1 ק"ג/מ"ר
1:2
1:1
10
20
20
20
4
6
17
25
10
10
27
50
5
20
20
45
מצע סוג א' בעובי 20 ס"מ
ישור והידוק של שתית
מצע סוג א' בעובי 20 ס"מ

פרט מבנה כביש ומדרכה

קנ"מ 1:20

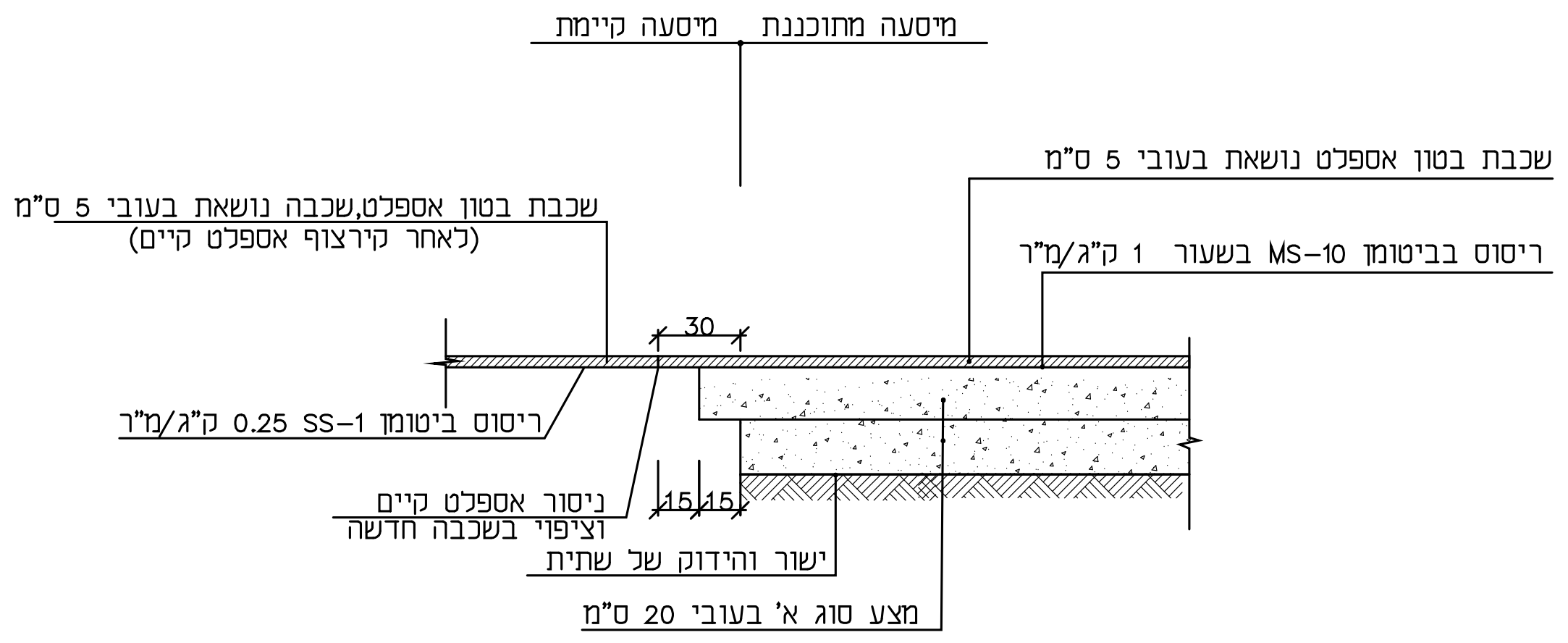
מיסעה מתוכננת
מיסעה קיימת
שכבת בטון אספלט,שכבה נושאת בעובי 5 ס"מ
(לאחר קירצוף אספלט קיים)
שכבת בטון אספלט נושאת בעובי 5 ס"מ
ריסוס בביטומן MS-10 בשעור 1 ק"ג/מ"ר
30
ריסוס ביטומן SS-1 0.25 ק"ג/מ"ר
ניסור אספלט קיים
וציפוי בשכבה חדשה
15
15
ישור והידוק של שתית
מצע סוג א' בעובי 20 ס"מ

התחברות מבנה אספלט חדש לכביש קיים

קנ"מ 1 : 20

פרט ריפ-ראפ

קנ"מ 1:50

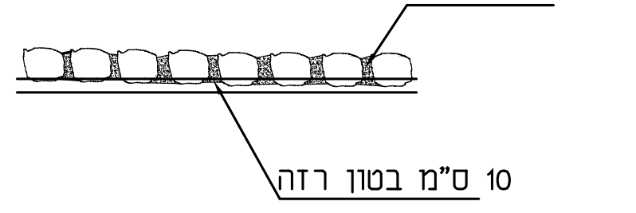
טיט צמנט
10 ס"מ בטון רזה

הערות

1. גודל אבן מינימלי -15 ס"מ.
2. יש להשקיע את האבנים לפחות 5 ס"מ בתוך הבטון הרזה.
3. יש למלא את המישקים בטיט צמנט עד למפלס פני האבן

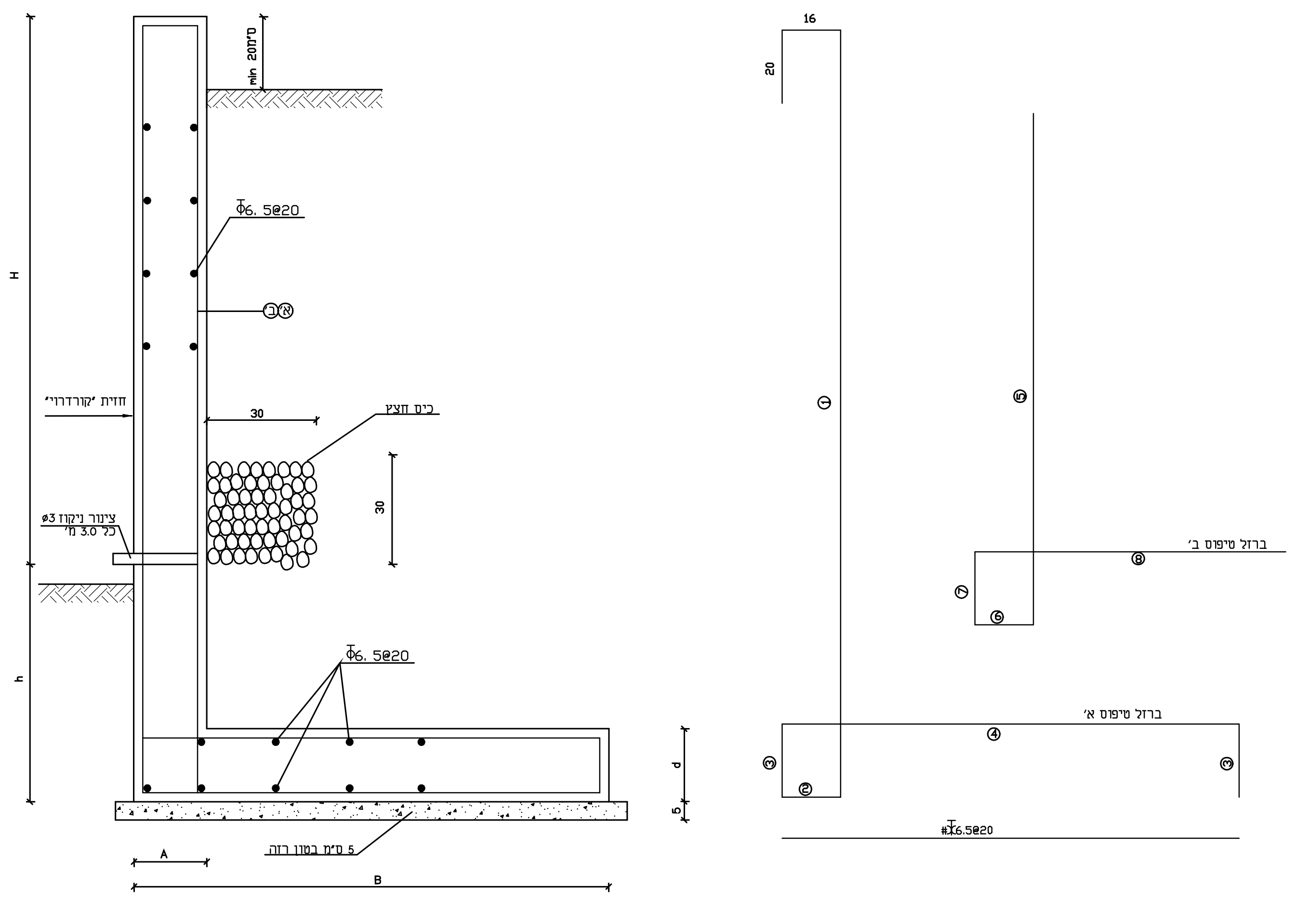
a
min 20ס"מ
H
h
Φ6. 5@20
א׳ ב׳
חזית "קורדרוי"
30
כיס חצץ
30
צינור ניקוז ø3
כל 3.0 מ'
Φ6. 5@20
d
5
5 ס"מ בטון רזה
A
B
16
20
①
⑤
ברזל טיפוס ב׳
⑧
⑦
⑥
ברזל טיפוס א׳
④
③
②
③
Φ6.5@20

פרטי ברזלים טיפוס ב׳							פרטי ברזלים טיפוס א׳							מידות הבטון של הקיר					
אורך כלל	⑧	⑦	⑥	⑤	@	Φ	אורך כלל	④	③	②	①	@	Φ	A	a	d	B	h	H
325	115	20	16	170	30	10	506	155	20	16	260	30	10	20	20	25	160	65	200
275	85	20	16	140	30	8	425	125	20	16	210	30	10	20	20	25	130	65	150
							320	95	15	16	155	15	8	20	20	20	100	60	100
325	120	17	17	170	30	12	230	55	15	16	95	15	8	20	15	20	60	50	50

פרט קיר תומך מבטון מזויין

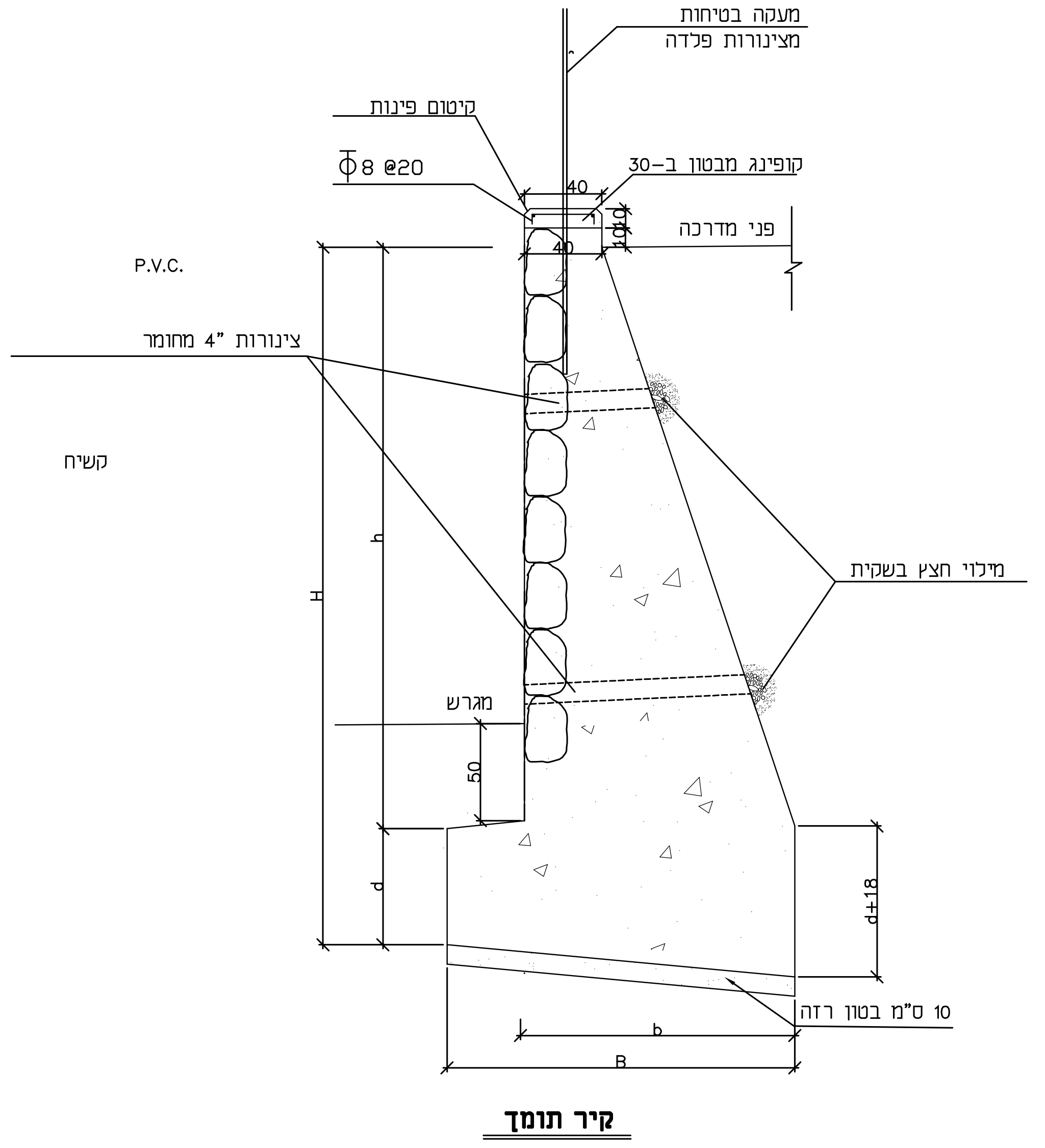
מעקה בטיחות
מצינורות פלדה
קיטום פינות
Φ8 @20
קופינג מבטון ב-30
40
40
10
10
פני מדרכה
P.V.C.
צינורות 4" מחומר
קשיח
מילוי חצץ בשקית
H
h
מגרש
50
d
d+18
10 ס"מ בטון רזה
b
B

קיר תומך

קנ"מ 1:20

V	H	h	a	d	b	B
0.77	1.00	0.60	0.20	0.40	0.60	0.80
1.27	1.50	1.00	0.20	0.50	0.80	1.00
1.87	2.00	1.50	0.25	0.50	1.00	1.25
2.54	2.50	2.00	0.25	0.50	1.20	1.45
3.45	3.00	2.50	0.30	0.50	1.40	1.70
4.23	3.50	2.95	0.35	0.55	1.58	1.93
5.20	4.00	3.40	0.35	0.60	1.76	2.11
6.25	4.50	3.90	0.40	0.60	1.94	2.34
7.36	5.00	4.40	0.40	0.60	2.12	2.52
8.78	5.50	4.90	0.40	0.60	2.30	2.70
10.50	6.10	5.50	0.40	0.60	2.60	3.00
12.38	6.60	6.00	0.40	0.60	2.90	3.30
14.58	7.15	6.50	0.40	0.65	3.20	3.60
16.96	7.70	7.00	0.40	0.70	3.50	3.90
18.94	8.20	7.50	0.50	0.70	3.70	4.20
21.65	8.75	8.00	0.50	0.75	4.00	4.50

הערות לקיר

1. הקירות יהיו מבטון ב-20 ללא דבש.
2. תפרי עבודה אופקיים יבוצעו רק במקומות שיורשו ע"י הפיקוח. בכל הפסקת יציקה יש לחספס את הבטון ע"י מברשת פלדה. כך שיווצרו חריצים בעומק של 2 ס"מ במקביל לחזית הקיר.
3. המילוי החוזר מאחורי הקירות התומכים יהיה מחומר גרנולרי, ויענה על הדרישות הבאות:
   - א. גודל גרגיר מקסימלי 5 ס"מ.
   - ב. אחוז עובר נפה 200 קטן מ 20%.
   - ג. אינדקס הפלסטיות קטן מ- 10%.

   המילוי יפוזר בשכבות שעוביין לא יותר מ20 ס"מ ויהודק לצפיפות של 95% מודיפייד א.א.ש.ט.ו. אין להדק את המילוי בעזרת ציוד מכני כבד, אלא במרחק העולה על 1 מ' מגב הקיר. ההידוק סמוך לקיר ייעשה ע"י מכבשים פניאומטיים או ויברציונים.

על המבצע לבקר את המידות ולהודיע למתכנן על כל טעות, סטיה, סתירה או אי התאמה בטרם המשיך בעבודתו.
המתכנן הינו הבעל הבלעדי של תוכנית זו ושל זכויות היוצרים בה. אין לעשות כל שמוש בתוכנית זו, ברעיונות הגלומים בה ללא אישור מראש ובכתב של המתכנן.

תאריך	הפצה	

	תאריך	תאור השינוי	חתימה
02	07.12.2011	הוספה פרט קיר בטון מזויין וחתך טיפוסי לכביש מס' 2	ר.קנטור
01	12.09.2010	הוספת פרט ריפ-ראפ	ר.קנטור

לעיון ☐ למכרז ☒ לביצוע ☐

שם התכנית

עופרים - השלמת כביש 6
פרטים וחתכים טיפוסיים

הוכן עבור
בניני בר-אמנה חברה לבנין ופיתוח בע"מ

מס' התכנית : 2570-600
קנה מידה : 1 : 20, 1 : 50
תכנן ר.קנטור
תאריך 16.08.10
ביקר : אריה צור
מהדורה 02
תאריך 07.12.2011
שם קובץ tip-2332-00.dwg

אריה צור מהנדס יועץ,כבישים,תנועה ופיתוח
רח' ביאליק 127 רמת גן 52523 טל: 03-7510116
פקס: 03-7510112, e-mail: az_eng@bezeqint.net